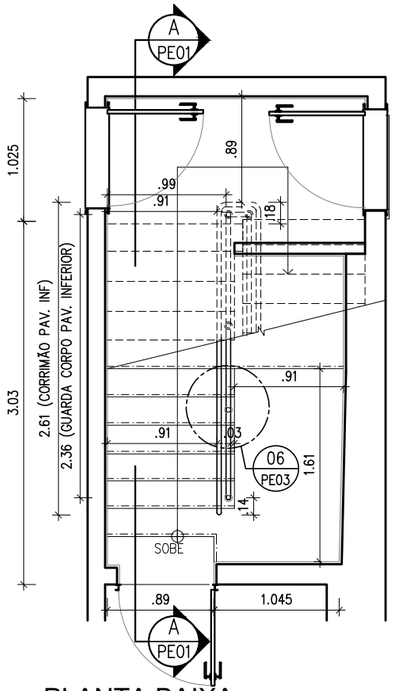

PLANTA BAIXA ACESSO/ PAV. INFERIOR

01 escala : 1/50

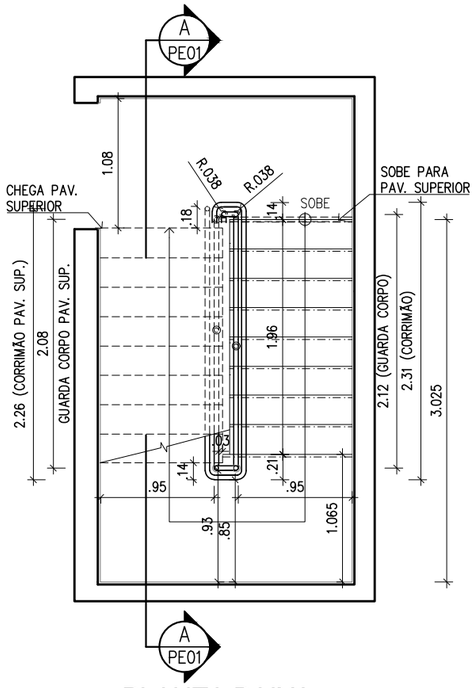

PLANTA BAIXA ACESSO/ PAV. SUPERIOR

02 escala : 1/50

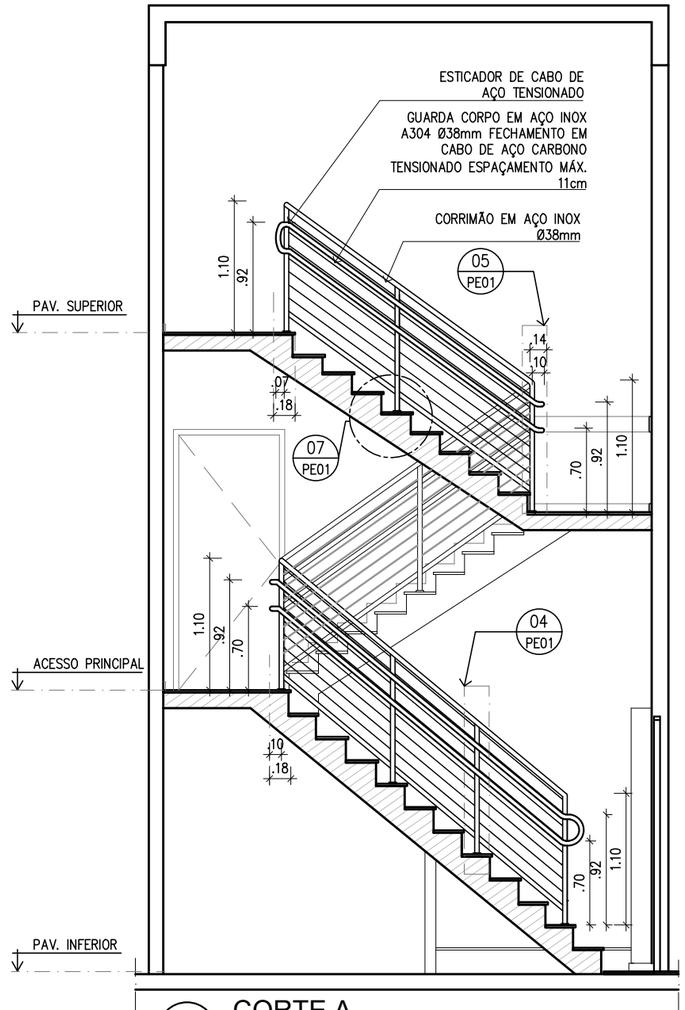

CORTE A

03 escala : 1/50

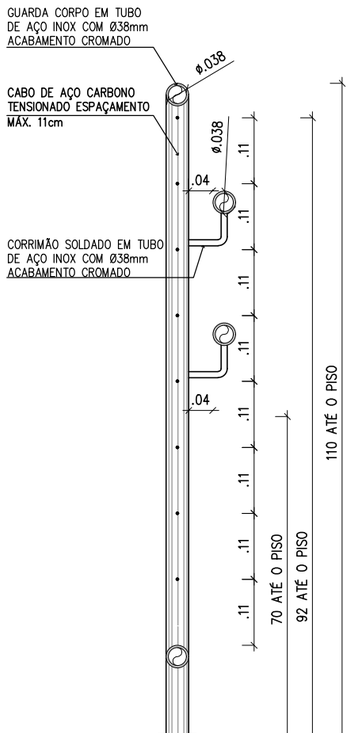

DET - 8 CABOS

04 escala : 1/10

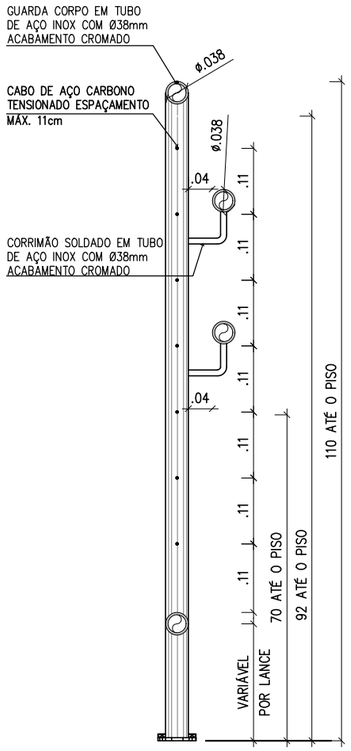

DET - 7 CABOS

05 escala : 1/10

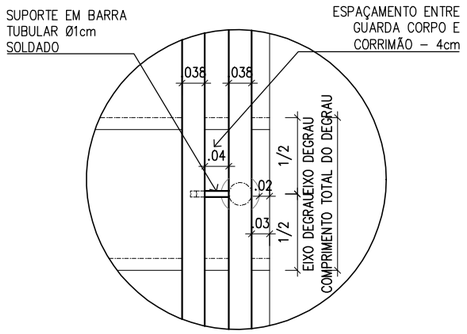

ATENÇÃO: ESPAÇAMENTO MÁXIIMO PARA FIXAÇÃO DO GUARDA CORPO NO DEGRAU = 2cm. CASO SEJA VERIFICADA A POSSIBILIDADE DE REDUZIR A DISTÂNCIA, PARA AUMENTAR A LAGURA ÚTIL DA ESCADA, O MESMO DEVERÁ SER FEITO, APÓS APROVAÇÃO DA FISCALIZAÇÃO.

PLANTA DEGRAU

06 escala : 1/10

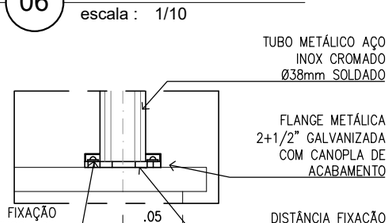

DET FIXAÇÃO

07 escala : 1/5

SETAGEM		
Nº	COR	ESPESS.
1	7	0,10
2	7	0,20
3	7	0,30
4	7	0,35
5	7	0,40
6	7	0,60
7	7	0,10
8	8	0,05
11	7	0,05
12	7	0,10
22	7	0,10
30	7	0,10
40	40	0,20
42	42	0,18
50	7	0,15
84	84	0,20
160	160	0,20
D+	COLOR.	0,10

ESCALA DE PLOTAGEM
1:1
A3 (297 x 420)

NOTAS:

1 – TODAS AS DIMENSÕES ESTÃO EM METRO, EXCETO ONDE ESPECIFICADO.
2 – AS MEDIDAS DEVEM SER VERIFICADAS NO LOCAL ANTES DA EXECUÇÃO;
3 – OS PARAFUSOS E SOLDAS SERÃO ESPECIFICADOS PELA CONTRATADA.

MPRJ MINISTÉRIO PÚBLICO DO ESTADO DO RIO DE JANEIRO

SECRETARIA DE ENGENHARIA E ARQUITETURA
DIRETORIA DE PROJETOS
GERÊNCIA DE PROJETOS DE REFORMAS E ADAPTAÇÕES_REFORMAS

ÓRGÃO: SUBPROCURADORIA DE JUSTIÇA E ADMINISTRAÇÃO
CRAAI RIO DE JANEIRO

PROJETADO: RENATA NUNES	DESENHADO: RENATA NUNES	IMÓVEL: PROMOTORIAS DE JUSTIÇA CRIMINAL, CÍVEL E DE FAMÍLIA - SANTA CRUZ RUA SENADOR CAMARÁ, 347 - SANTA CRUZ - RIO DE JANEIRO	ESCALA: INDICADA
GERÊNCIA : LUCIANA LEITE	ÁREA: -	PROJETO: INCLUSÃO DE GUARDA CORPOS E CORRIMÃOS NA ESCADA DA SECRETARIA DAS PROMOTORIAS DE JUSTIÇA CRIMINAL, CÍVEL E DE FAMÍLIA	ETAPA / PRANCHA: PE 01
N° GLPI: -	DATA DE INÍCIO: 06/09/2018		
FORMATO DA PRANCHA: A3 (420X297)		DESENHO: MP_RIO_SCR_SC0347_ARQ_01_TE_R00	REVISÃO: 00

RENATA.NUNES.SEA K:\SEA\DIPRO\GEPRO\CRAAI RIO DE JANEIRO REGIONAL\SANTA CRUZ\SC0347-SENADOR CAMARA 347\1-ATUALIB-ESTUDOS E PROJETOS\2018 08 31- ESTUDO ESCADA\MP_RIO_SCR_SC0347_ARQ_BA_TE_PBL_R03_inox.dwg